ENRICOCASSINA

MANUFACTURED BY OFFICINE MECCANICHE PORRO

ART DÉCO

MODERN COLLECTION

ART DÉCO

La geometria anima e in forma gli stilemi di questa corrente, che in antitesi con i motivi Art Nouveau, rettifica e spezza la linea fluente continua ed enfatizza le tinte non più tenui e pastello ma piene e squillanti.
Tra le figure troviamo la “forma gradonata”, una sorta di struttura scalare progressiva e speculare.

ART DÉCO

The geometry animates and gives a shape to the stylistic elements of this trend, that in opposition to the Art Nouveau motifs, rectifies and breaks the continuous fluent line and emphasizes the colour tones which are no more subtle and pastel colours, but full and bright tonalities.
Among the symbolic motifs we can find the“step-shaped model”, a sort of progressive and specular stepped structure.

100% MADE IN ITALY

La Famiglia Porro ha concretizzato, nell'arco di tre generazioni, la sua passione per i complementi d'arredo, unendo i disegni e l'arte dei maestri cesellatori con la precisione ingegneristica dell'oggetto finito e i canoni estetici del gusto italiano. Gli accessori d'arredo valorizzano il progetto di interior design. A tale scopo la Famiglia Porro ha destinato la prestigiosa firma di Enrico Cassina, con la sua filosofia di purezza stilistica, a proporre la più ampia offerta di oggetti in metallo e soluzioni "custom-made", con la garanzia di un prodotto 100% Made in Italy.
Le maniglie e gli accessori Enrico Cassina diventano così "icone di segni" nel progetto dello spazio architettonico.

100% MADE IN ITALY

The Porro Family has actualized, in the space of three generations, her passion for the furnishing accessories, combining the drawings and the art of the master engravers with the engineering precision of the final object. Furnishing accessories enhance the interior design project. The Porro Family destined the prestigious brand Enrico Cassina, with its philosophy of stylistic pureness, to offer the widest range of metal objects and "custom-made" solutions, with the guarantee of a 100% Made in Italy product. The Enrico Cassina handles and accessories become therefore "icons of signs" in the project of the architectural space.

COLLEZIONI

Una selezione basata su 3 Collezioni, 14 Stili architettonici suddivisi in 34 Categorie merceologiche di prodotti coordinati per stile e finitura, 49 Finiture già disponibili.

COLLECTIONS

A selection based on 3 Collections, 14 Architectural Styles subdivided into 34 Product groups coordinated in style and finish, 49 Finishes already available.

CLASSIC

Barocco Italiano

Luigi XV

Luigi XVI

Primo Impero

Secondo Impero

Coloniale

MODERN

Art Nouveau / Floreale

Novecento

Art Déco

Trenta

Cinquanta

CONTEMPORARY

Rococò Pop

The Sign Project

Pop Gum

COLLEZIONI PER ARREDARE

L'opportunità di scegliere per ogni ambiente architettonico l'intera gamma di complementi d'arredo con una o più Collezioni di prodotti coordinati per stile e finitura: fondamentale, infissi, mobile, decorazioni e accessori.

COLLECTIONS TO FURNISH

The opportunity to select for any architectural environment the whole range of furnishing accessories with one or more complete product Collections, coordinated in style and finish: core, door and window accessories, furnishing, decorations and accessories.

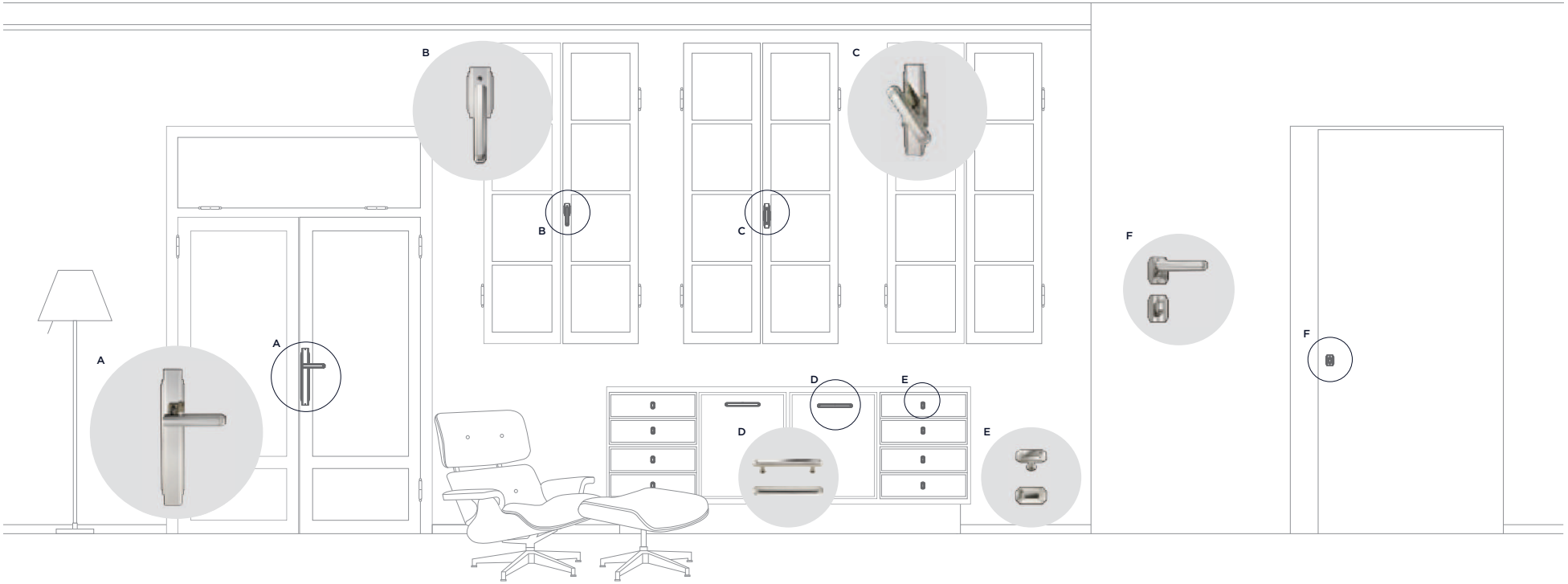

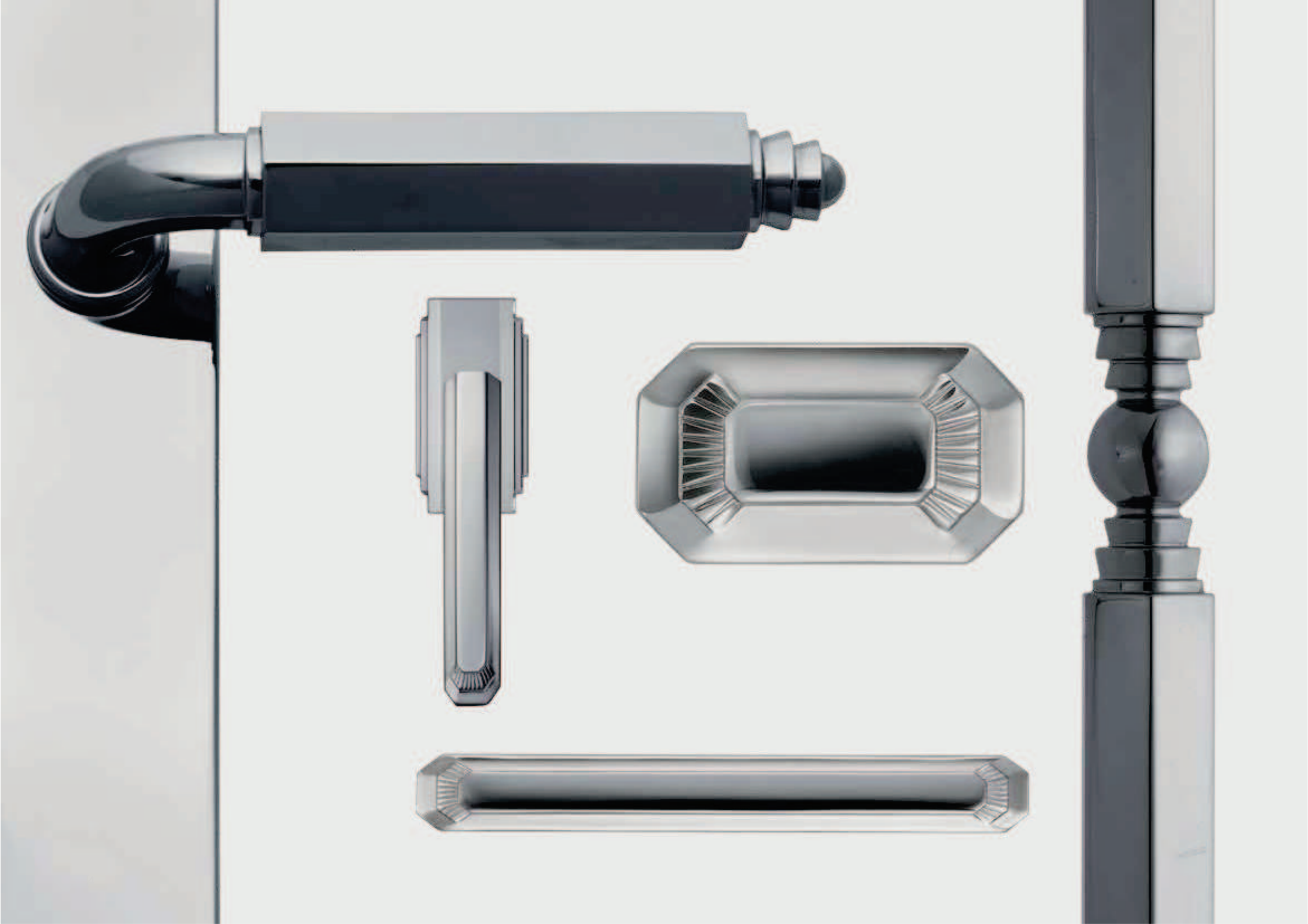

C178

C178
P. 7

C095

C095
P. 13

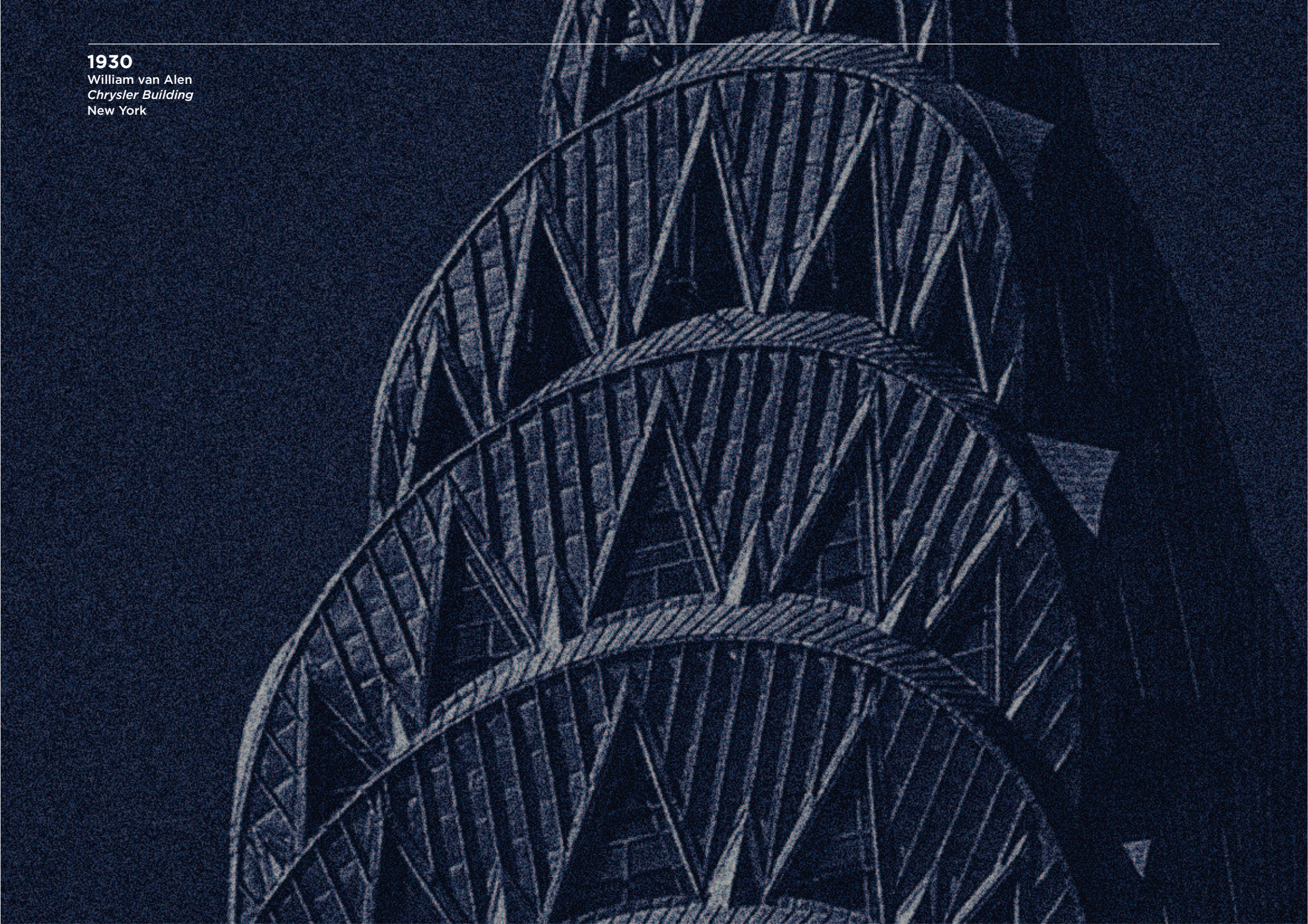

1930
William van Alen
Chrysler Building
New York

C178

C178

DIAMANTATURA
Una lavorazione effettuata con la punta di un diamante per conferire al pezzo purezza geometrica, planarità delle superfici e luminosità.

DIAMOND POLISHING PROCESS
A manufacturing phase performed with a diamond point in order to give the product geometrical purity, flatness of the surfaces and brightness.

C17810
124x290

C17810/5
124x290

C55100
28x75

C17820
45x160

C17810DK
39x139

C17811
124x60

C17811/5
124x60

CB5178
45x60

C27800
60x60xh55

C27800 Q
60x60xh55

CC1010 + CCF16F
141x75

CC2010 + CCF16F
141x75

CB1860
45x60

C17890
96 (134x18)
120 (166x18)

C17890_PO
30 33x19
42 (42x24)

C17890_BO
24x42

32
35 (28x58)
42 (28x65)

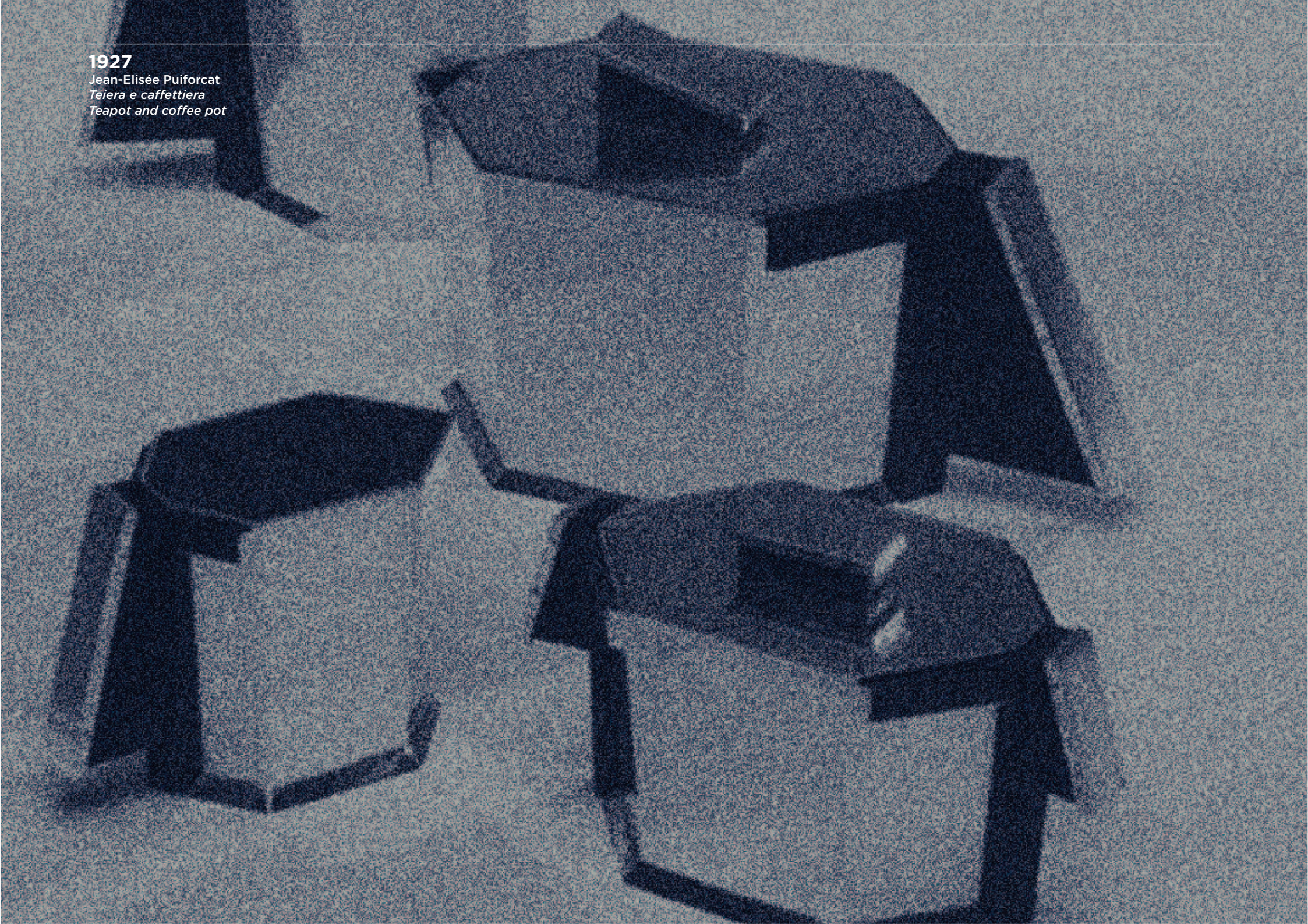

1927
Jean-Elisée Puiforcat
Teiera e caffettiera
Teapot and coffee pot

C095

C095

C09510
133x240

C09510/5
133x240

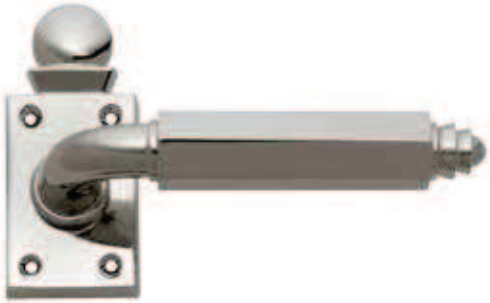

C55100
28x75

C09520
38x195

C09511 DK
30x145

C09511
132x89

C09511/5
132x89

CB6889
39x89

C09550
38x368

CB1489
38x89

C29500
54x54xh65

C29500 Q
54x54xh65

CB2150
Ø 50

CC1010 + CCF16F
141x75

CC2010 + CCF16F
141x75

1307
27x34

C09590
96 (108x14)
120 (140x14)

165
15 (15x20)
20 (20x27)
25 (25x33)
30 (30x39)
35 (35x45)

32
35 (28x58)
42 (28x65)

1929
Tamara de Lempicka
The Musician

ART DÉCO

FINITURE
FINISHES

Oro Non Verniciato*
Polished Brass
Not Lacquered*
COD. Q

Oro Lucido
Polished Brass
COD. L

Cromo Lucido
Chrome Plated
COD. R

Cromo Satinato
Satin Chrome
COD. C

Nickel Lucido
Nickel Plated
COD. N

Nickel Satinato
Satin Nickel
COD. E

Bronzo Antico
Antique Bronze
COD. B

Made in Italy
Prodotto interamente fabbricato in Italia. Costanti controlli assicurano l'elevato standard qualitativo ad ogni singolo prodotto Enrico Cassina.

Materiali
Le materie prime che la OMP PORRO S.r.l. utilizza per la realizzazione dei propri prodotti sono:

Ottone CW614N (EN12165): 1998; CW617N (EN12165): 1998

Acciaio Inossidabile 303-304-316

Alluminio UNI EN 573-3 (6060)

I fornitori di tali materiali sono tutti fornitori europei certificati ISO9000. Su specifica richiesta è possibile fornire la certificazione della composizione chimica. Inoltre il materiale utilizzato da OMP PORRO S.r.l. risponde alla direttiva RoHS (DIRETTIVA 2002/95/CE del Parlamento Europeo e del Consiglio Europeo del 27 Gennaio 2003 sulla restrizione dell'uso di sostanze pericolose–Art. 4 paragrafo 2).

Assortimento
La OMP PORRO S.r.l. si riserva la facoltà di apportare modifiche ai prodotti ed eventualmente di interrompere o sospendere la produzione di uno o più articoli in assortimento.

Custom Made
Il nostro Ufficio Tecnico può valutare la fattibilità tecnico-economica di ulteriori dimensioni e finiture dei prodotti a catalogo, oltre a sviluppare prodotti su misura per specifiche esigenze industriali o progettuali.

Pulizia
Per la pulizia dei prodotti Enrico Cassina, al fine di conservare inalterata la loro bellezza, usare il morbido panno incluso nella confezione inumidito con acqua. Per le finiture ottone antico, ramato antico non verniciato e patined steel, consigliamo di impregnare il morbido panno in dotazione con olio.

Made in Italy
Product completely realized in Italy. Constant checks assure the high quality standard to each Enrico Cassina product.

Materials
Raw materials used by OMP PORRO S.r.l. are:

Brass CW614N (EN12165): 1998; CW617N (EN12165): 1998

Stainless Steel 303-304-316

Aluminium UNI EN 573-3 (6060)

The suppliers of these materials are ISO9000 certified. Upon specific request the certification of chemical composition can be supplied. Moreover, the material used by OMP PORRO S.r.l. meets the RoHS directive (DIRECTIVE 2002/95/EC of the European Parliament and of the European Council of the 27th of January 2003 on the restriction of the use of certain hazardous substances–Art. 4 paragrafo 2).

Product Assortment
OMP PORRO S.r.l. reserves the right to make changes on products and, if necessary, to stop the production of one or more articles included in the product assortment.

Custom Made
Our Technical Department may evaluate the technical-economic feasibility of both additional dimensions and finishes of products, in addition to developing new tailored products for specific industrial or design needs.

Cleaning
For the cleaning of the Enrico Cassina products, in order to keep their beauty unchanged, we recommend You to dampen with water the soft cloth included in the packaging. For the ancient brass, antique copper not lacquered and patined steel finishes we recommend You to dampen the soft cloth with oil.

***Col tempo la finitura vira nei toni dell'antico**
*Time turns the finish into ancient colour

I colori delle finiture sono indicativi
The colours of the finishes are indicative

OMP PORRO S.r.l.
22060 Cucciago (Como) Italy
Via Stazione 8/a
PH +3903178700
FAX +39031787575

info@omporro.eu
enricocassina.it

Credits

Progetto grafico / Graphic design
xycomm Milano

Impaginazione / Layout
xycomm Milano
OMP PORRO S.r.l.

Stampa / Printing
Alecom S.r.l.

Foto / Pictures
I.K.B.
Mimmo Capurso

MIX
Paper from responsible sources
FSC® C100289
www.fsc.org

1st Edition 2015

ENRICOCASSINA

MANUFACTURED BY OFFICINE MECCANICHE PORRO

enricocassina.it